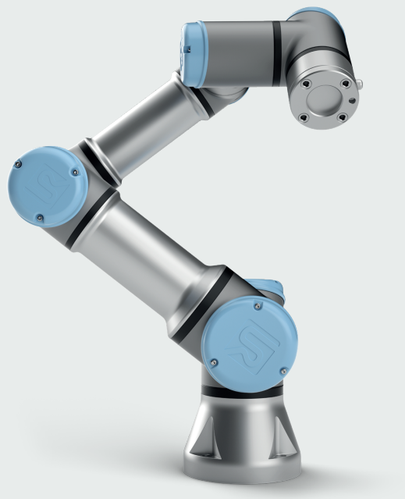

UR3e

Technische Daten

Mit einer Traglast von 3 kg und 500 mm Reichweite eignet sich der UR3e aufgrund seiner kompakten Form für enge Arbeitsbereiche.

Wir haben weltweit bereits mehr als 75.000 kollaborierende Roboter an Kunden verschiedenster Branchen ausgeliefert. Der UR3e ist einer von vier Modellen der e-Series, die alle eine spezifische Kombination aus Traglast und Reichweite besitzen. Die e-Series bietet ihren Anwendern eine unglaubliche Flexibilität und beispiellose Benutzerfreundlichkeit.

Aktualisiert Oktober 2023

UR3e

Spezifikationen

Traglast	3 kg (6,6 lbs)
Reichweite	500 mm (19,7 in)
Freiheitsgrade	6 rotierende Gelenke
Programmierung	12-Zoll-Touchscreen mit Polyscope grafischer Bedienoberfläche
Stromverbrauch	
Maximaler Durchschnitt	300 W
Typisch bei moderater Betriebseinstellung	100 W
Betriebstemperaturbereich	Umgebungstemperatur: 0-50°C (32-122°F)
Kollaborationsbetrieb	17 konfigurierbare Sicherheitsfunktionen
Zertifikate	EN ISO 13849-1, PLd Kategorie 3 und EN ISO 10218-1

Leistung

F/T Sensor	Kraft, x-y-z	Moment, x-y-z
Messbereich	30,0 N	10,0 Nm
Auflösung	2,0 N	0,1 Nm
Genauigkeit	3,5 N	0,1 Nm

Bewegungen

Typische TCP-Geschwindigkeit	1 m/s
Wiederholgenauigkeit gemäß ISO 9283	± 0,03 mm

Achsenbewegung	Arbeitsradius	Max. Geschwindigkeit
Fuß	± 360°	± 180°/s
Schulter	± 360°	± 180°/s
Ellenbogen	± 360°	± 180°/s
Handgelenk 1	± 360°	± 360°/s
Handgelenk 2	± 360°	± 360°/s
Handgelenk 3	Unbegrenzt	± 360°/s

Eigenschaften

IP-Klassifikation	IP54 Wasserschutz
Reinraumklasse ISO 14644-1 Klassifizierung der Luftreinheit anhand der Partikelkonzentration	Klasse 7 bei 40 und 80% der maximalen Geschwindigkeit und Traglast Klasse 6 bei 20% der maximalen Geschwindigkeit und Traglast
Lärmbelastung	< 60 dB(A)
Roboterhalterung	Jede
I/O Anschlüsse	
Digital In	2
Digital Out	2
Analog In	2
I/O Stromversorgung im Werkzeug	12/24 V
I/O Netzteil	600 mA

Technische Daten

Grundfläche	Ø 128 mm
Material	Aluminium, Kunststoff, Stahll
Toolflansch	EN ISO-9409-1-50-4-M6
Anschlusstyp (Endeffektor)	M8 | M8 8-pin
Kabellänge Arm-Schaltkasten	6 m (236 in) 12 m (472 in) und hochflexible Optionen erhältlich
Gewicht inkl. Kabel	11,2 kg (17,7 lbs)
Feuchtigkeit	≤ 90% RH (nicht kondensierend)

Kontakt

ZARIAN Bewegungs-Systeme

Bayreuther Straße 5
95615 Marktredwitz
T: +49 (0) 9231 / 603-851

sales.zarian@zarian.de
www.zarian.de

Teach Pendant mit 3-stufigem Zustimmtaster

Eigenschaften

IP-Klassifikation	IP54 Wasserschutz
Zertifikate	EN ISO 10218-1 EN ISO 13849-1
Feuchtigkeit	≤ 90% RH (nicht kondensierend)
Display-Auflösung	1280 x 800 pixel

Technische Daten

Material	Kunststoff, PP
Maße Teach Pendant (B x H x T)	300 mm x 231 mm x 50 mm (11,8 in x 9,1 in x 1,97 in)
Gewicht	1,8 kg (3,961 lbs) inkl. 1 m TP-Kabel
Kabellänge	4,5 m (177,17 in)

Schaltkasten

Eigenschaften

IP-Klassifikation	IP44 Wasserschutz
Reinraumklasse ISO 14644-1	6
Umgebungstemperaturbereich	0-50°C (32-122°F)
Feuchtigkeit	≤ 90% RH (nicht kondensierend)
I/O Anschlüsse	
Digital In	16
Digital Out	16
Analog In	2
Analog Out	2
Quadrature Digitaleingänge	4
I/O Stromversorgung	24V, 2A
Kommunikation	500 Hz Steuerfrequenz Modbus TCP PROFINET, PROFIsafe (optional) USB 2.0, USB 3.0 Ethernet/IP ROS/ROS2 kompatibel (optional, open source) Euromap-67 (optional) SPI AN-146 (optional) Spritzgussmaschinen-Schnittstelle (IMMI, optional)
Stromquelle	100-240 VAC, 47-440 Hz

Technische Daten

Maße Schaltkasten (B x H x T)	460 mm x 449 mm x 254 mm (18,2 in x 17,6 in x 10 in)
Gewicht	12 kg (26,5 lbs)
Material	Stahl mit Pulverlackbeschichtung

Der Schaltkasten ist auch als OEM Version verfügbar

UR3e Traglastkurve

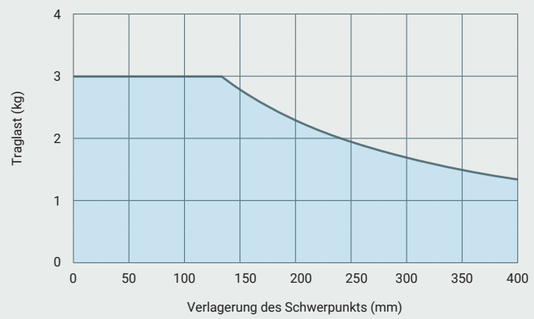

Befestigung des Roboterarms

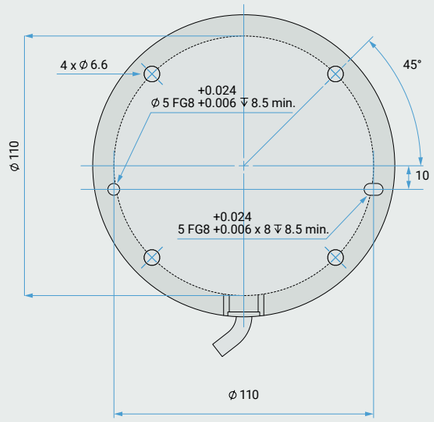

Werkzeugflansch für UR3e, UR5e, UR10e und UR16e

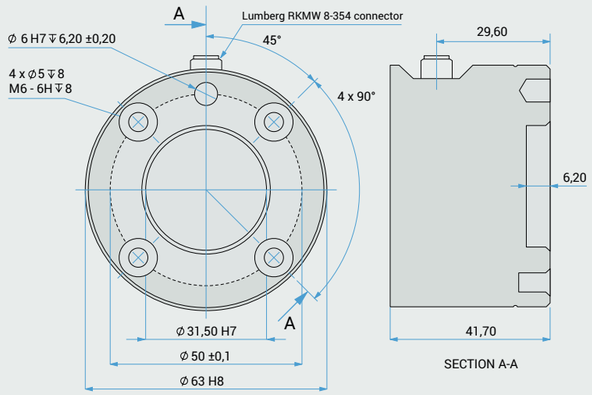

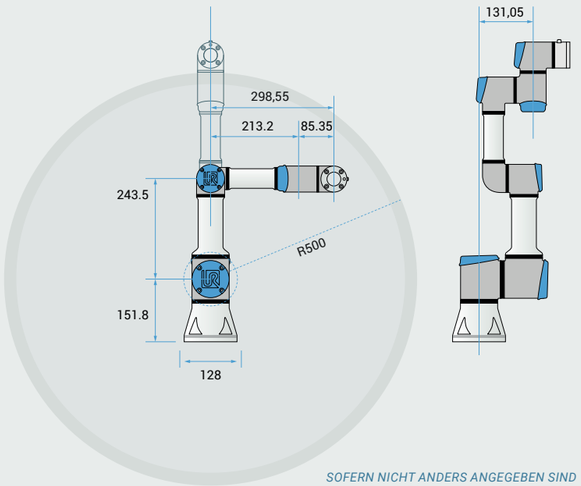

SOFERN NICHT ANDERS ANGEGEBEN SIND DIE ABMESSUNGEN IN MILLIMETERN. TOLERANZ ± 0,1 MM ±0,5°